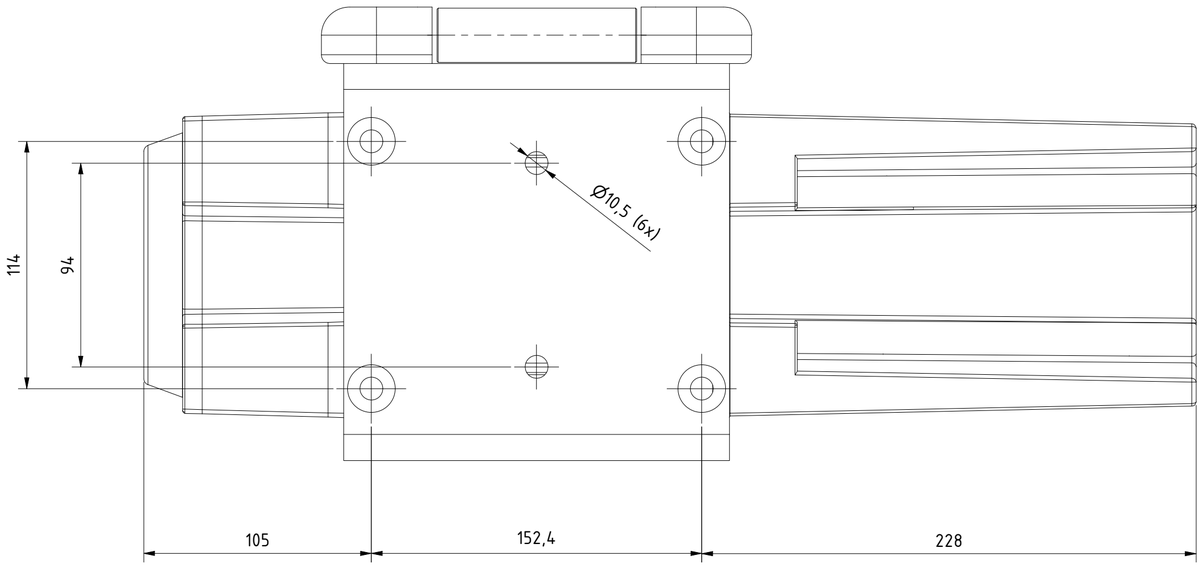

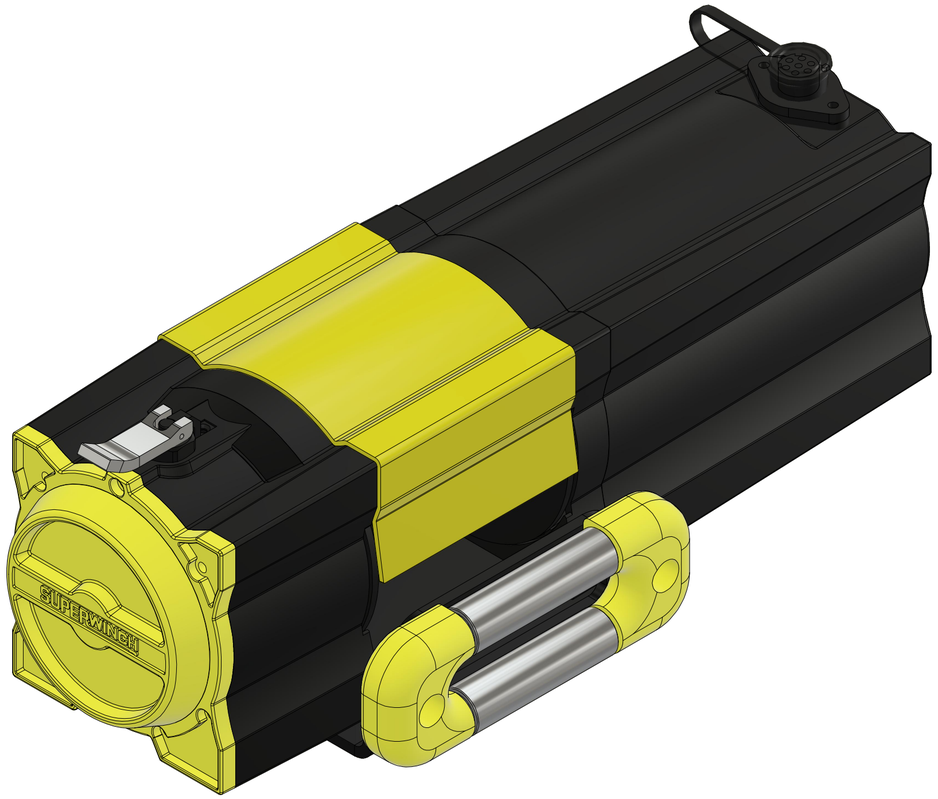

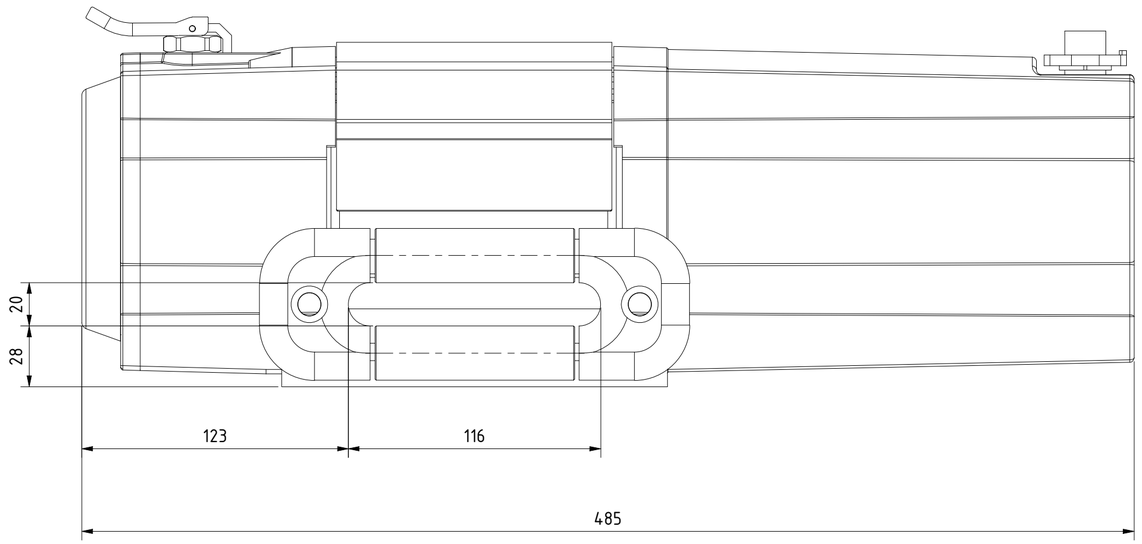

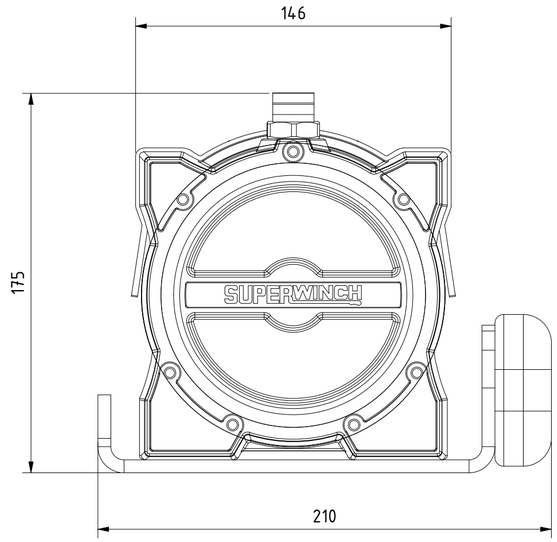

ProLux Systemtechnik
GmbH & Co. KG
Am Schinderwasen 7
D-89134 Blaustein

zul. Abw.

Werkstueckkanten

	Datum	Name
Gezeichnet	30.03.2023	lang1ph
Kontrolliert		
Norm		

Oberfläche

Status	Änderungen	Datum	Name

Massstab 1 : 2

Gewicht 19 kg

Werkstoff

Benennung

Superwinch S5500 SR / 12V

Kunstfaserseil

Artikel-Nr. 649 065

1

A2

Weitergabe sowie Vervielfältigung dieser Zeichnung, Verwertung und Mitteilung seines Inhalts sind verboten, soweit nicht ausdrücklich gestattet. Zuwiderhandlungen verpflichten zu Schadensersatz. Alle Rechte für den Fall der Patent-, Gebrauchsmuster- oder Designeintragung vorbehalten.
The reproduction, distribution and utilization of this drawing as well as the communication of its contents to others without express authorization is prohibited. Offenders will be held liable for the payment of damages. All rights reserved in the event of the grant of a patent, utility model or design.