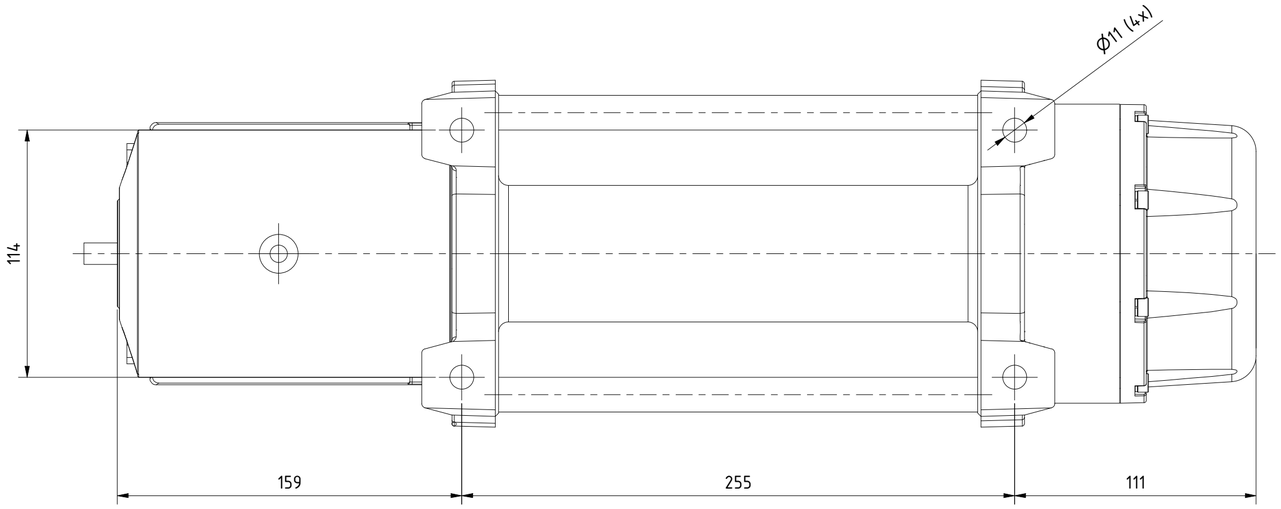

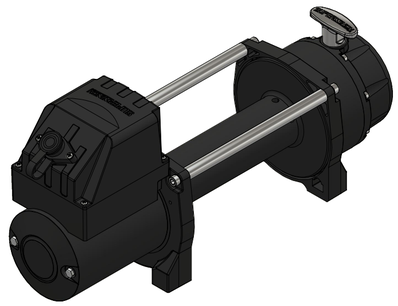

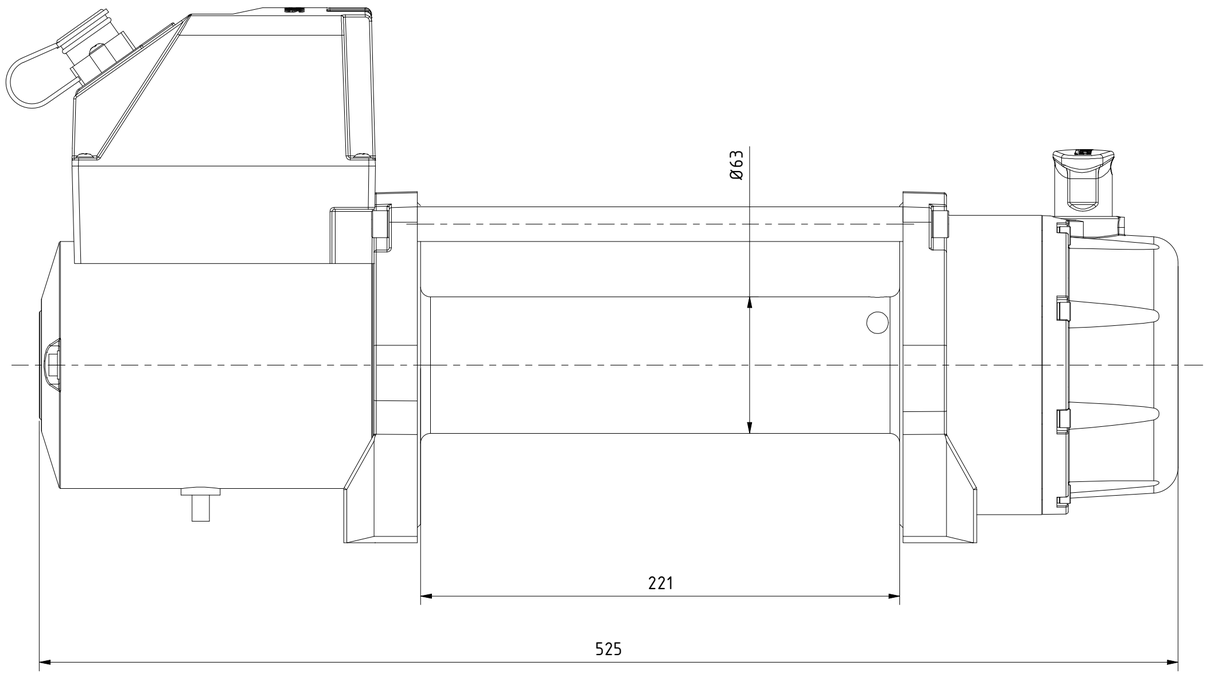

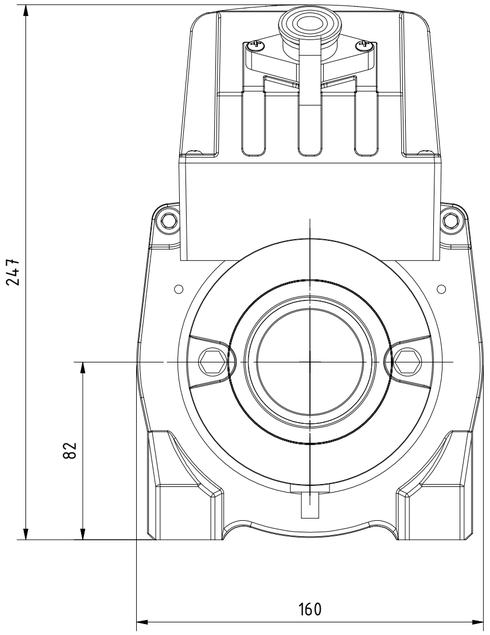

ProLux Systemtechnik
GmbH & Co. KG
Am Schinderwasen 7
D-89134 Blaustein

zul. Abw.

Werkstueckkanten

	Datum	Name
Gezeichnet	03.04.2023	lang1ph
Kontrolliert		
Norm		

Oberflächе

Massstab 1 : 2

Gewicht 27 kg

Werkstoff

Benennung

Tiger Shark 9500 SR / 12V

Kunstfaserseil

Artikel-Nr. 649 185

1

A2

Status	Änderungen	Datum	Name

Weitergabe sowie Vervielfältigung dieser Zeichnung, Verwertung und Mitteilung seines Inhalts sind verboten, soweit nicht ausdrücklich gestattet. Zuwiderhandlungen verpflichten zu Schadensersatz. Alle Rechte für den Fall der Patent-, Gebrauchsmuster- oder Designeintragung vorbehalten.
The reproduction, distribution and utilization of this drawing as well as the communication of its contents to others without express authorization is prohibited. Offenders will be held liable for the payment of damages. All rights reserved in the event of the grant of a patent, utility model or design.