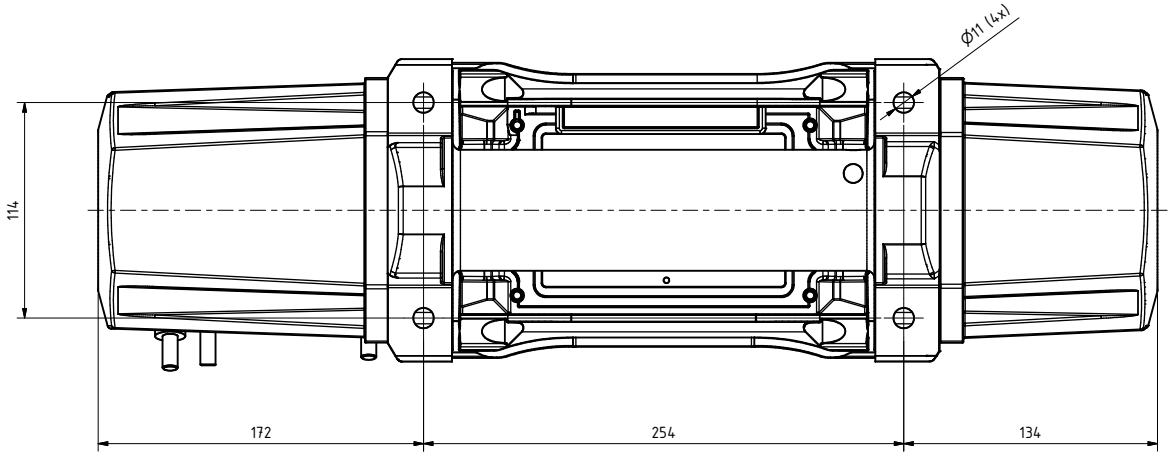

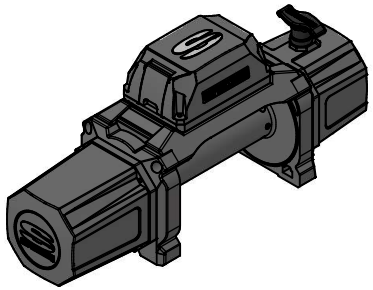

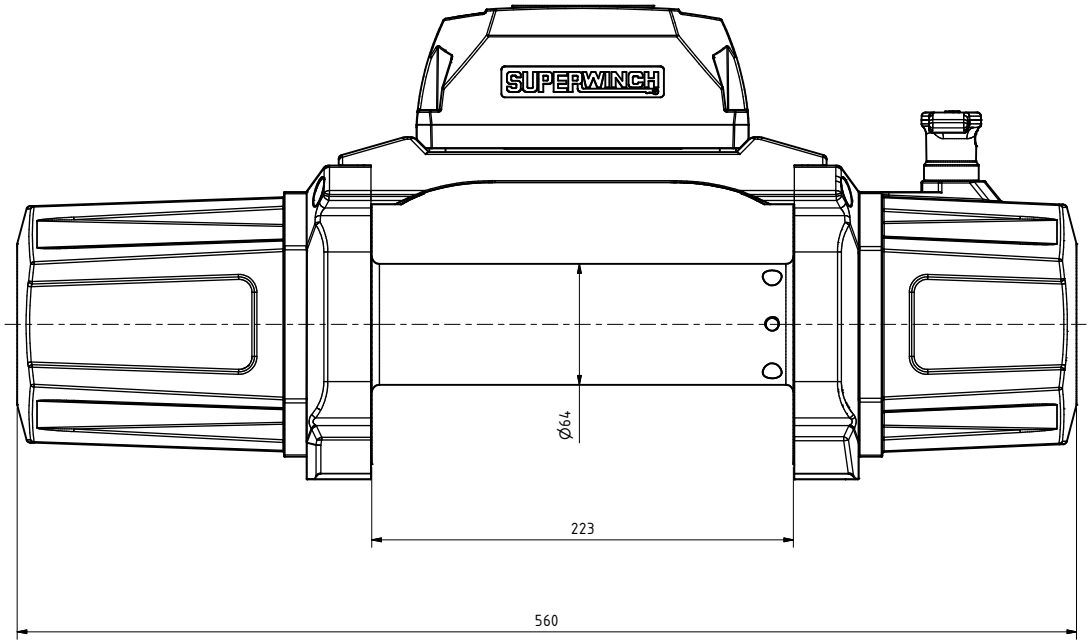

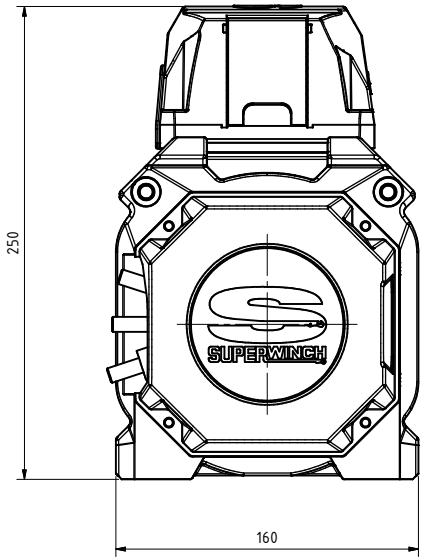

ProLux Systemtechnik
GmbH & Co. KG
Am Schinderwasen 7
D-89134 Blaustein

zul. Abw.	
Werkstückkanten	
Maßstab	1 : 2
Gewicht	28 kg
Werkstoff	
Datum	Name
Gezeichnet	04.04.2023	Tang1ph
Kontrolliert	
Norm	
Oberfläche	
Benennung	SX10 SR / 12V Kunstfaserseil
Artikel-Nr.	649 235
	1 / A2

Status	Änderungen	Datum	Name

Weitergabe sowie Vervielfältigung dieser Zeichnung, Verwertung und Mitteilung ihres Inhalts sind verboten, soweit nicht ausdrücklich gestattet. Zuwiderhandlungen verpflichten zu Schadenersatz. Alle Rechte für den Fall der Patent-, Gebrauchsmuster- oder Geschmacksmuster-Eintragung vorbehalten.
The reproduction, distribution and utilization of this drawing as well as the communication of its contents to others without express authorization is prohibited. Offenders will be held liable for the payment of damages. All rights reserved in the event of the grant of a patent, utility model or design.